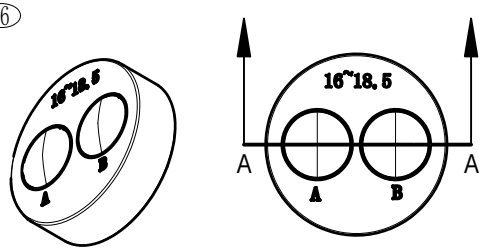

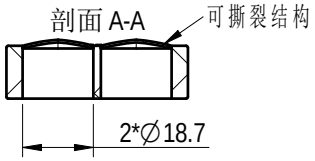

03

线缆OD/Cable OD	16~18.5mm
防水等级/Levels of protection	IP66
使用温度范围/Operating temperature(℃)	-40~125℃(含温升)
符合RoHS环保要求/Conform to RoHS	Yes

01

挡板8PCS装一袋

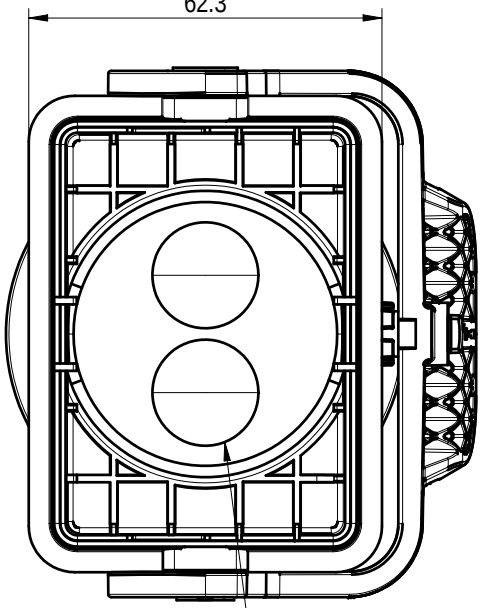

02 挡板装袋后放入壳体内部

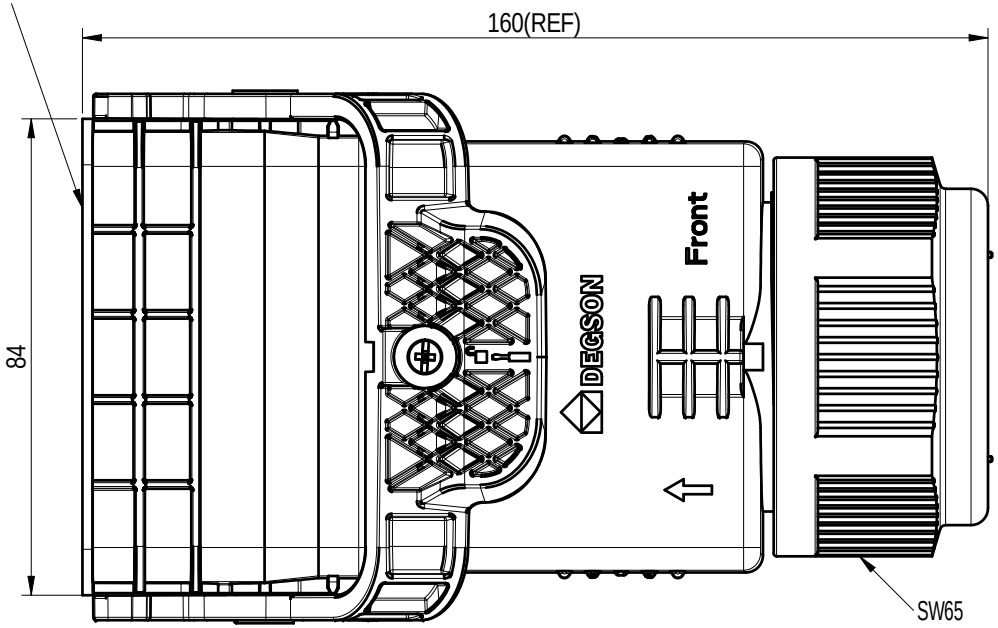

04 线缆密封圈底部调整为可撕裂结构

REV	ECN	DESCRIPTION	DRFT	DATE
06	ECN	线缆密封圈取消辅助结构	于进海	2025.03.04
05	ECN	线缆密封圈取消半剖结构，增加线缆密封圈视图	于进海	2025.02.20
04	ECN	线缆密封圈底部由通孔调整为可撕裂盲孔结构	于进海	2025.02.18
03	ECN	线缆密封圈由10孔调整为2孔，适配线径范围调整为16~18.5mm	于进海	2025.02.11

DEGSON

APPD:	刘剑	2025.03.04
CHKD:	于进海	2025.03.04
DRFT:	于进海	2025.03.04

A4 mm (inch)

MATERIAL: 材质 | General tolerances(mm):ISO 2768-mK

MAT NO./REV: 物料编码 / 版本 | MAT STATUS: 物料状态

NAME: PV-AC-M-CS-10P-65A-6-00Z(H)

DRAWING NO.	TYPE	DRAWING STATUS	SCALE	SHEET
图号	图纸类型	图纸状态	1:1.33	1/1

Transfer or duplication of this document as well as the utilization or communication of its contents are prohibited unless explicit authorization is granted. Violations will be liable for compensation. All rights reserved for patent, utility model or designs registrations. 除非经书面授权，否则禁止转让、复制、利用、交流本文件的内容。侵犯者将负赔偿责任。本公司保留对涉及发明、实用新型和外观专利的所有权利。